Výukový systém Uno **Volta**

UV-128
Třífázový elektromotor Y/D

Výukové panely Uno Volta slouží k seznámení s řadou praktických aplikací z oblasti elektrotechniky. Důležitou součást tvoří elektromotory a jejich zapojení. Nejběžnějšími představiteli jsou stejnosměrné motory, jednofázové motory a třífázové motory. Výukový panel UV-128 představuje třífázový elektromotor, umožňující provoz v režimu Y/D (hvězda/trojúhelník). Hřídel motoru je proti náhodnému kontaktu obsluhy s rotující hřídelí vybavena krytem, který se při roztočení motoru červeně rozsvítí. Obsluha je tak varována před náhodným kontaktem s rotující hřídelí.

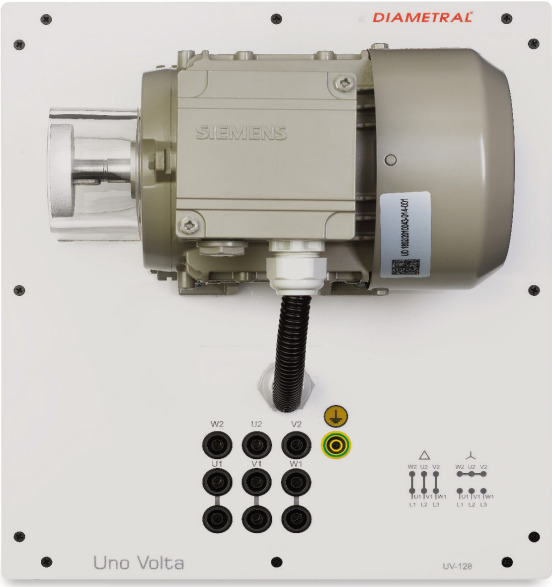

Parametry:

Napájecí napětí:	3x400/690V Y/D,
Otáčky:	1370 ot/min.

třífázový elektromotor s vinutím, umožňujícím provoz v režimu hvězda / trojúhelník

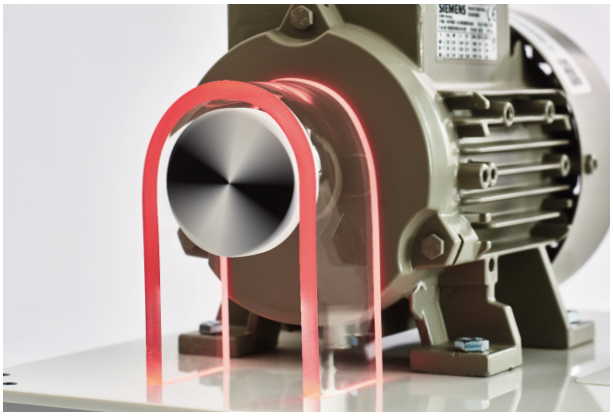

Příklady zapojení

- Zapojení motoru Y (do hvězdy)
- Zapojení motoru s přepínáním Y/D při rozběhu
- Zapojení motoru s reverzací (změna směru otáčení motoru při přepnutí sledu fází)
- Zapojení motoru s pomocí PLC řídicího systému UV-132 a panelu UV-106

Příslušenství:

- Návod k obsluze

Doporučené příslušenství:

- Taška pro uskladnění panelu a jeho převoz
- Propojovací bezpečnostní kabely
- Soubor úloh

Kontakty

Diametral obchodní s. r. o.
Václava Špačka 1759
193 00 Praha 9 – Horní Počernice
Česká republika
+420 222 360 423
variolab@diametral.cz

Všechna práva vyhrazena
Název Uno Volta® je ochrannou známkou společnosti Diametral® a. s. Název a logo Diametral® jsou ochrannými známkami společnosti Diametral® a. s. Změny vyhrazeny.

© 8/2019 ver. 1.0

DIAMETRAL®